BALLUFF

sensors worldwide

Analog sensor

BIL ED0-B010P-02/30-S75

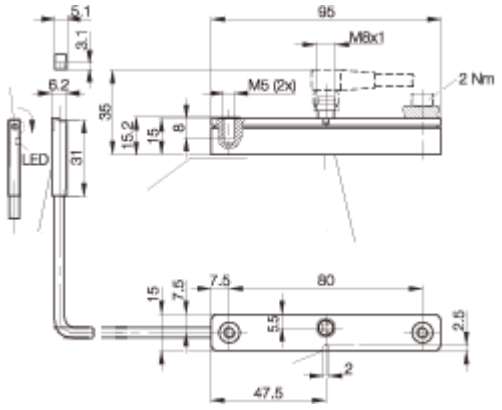

Ausführung	**Magneto-induktiver Wegsensor 0...10mm**
Verwendung	**betätigt über Zylindermagnet**
Arbeitsbereich	**0...10mm**
Umgebungstemperatur	**−10...+70 °C**
Linearitätsbereich sI	**0...10mm**
Linearitätsfehler bei sI	**<=±0,3 %**
Temperaturkoef. für +10...+50 °C	**typ. 4 / min. 2 / max. 10 µm/K**
Lastwiderstand RL max/min	**500/2000 Ohm**
Leerlaufstrom I0 bei Ue	**<= 30 mA**
Ausgangssignal	**Strom 4...20 mA oder Spannung 0...10 V**
Bemessungsbetriebsspannung Ue	**24 V DC**
Betriebsspannung UB	**15...30 V DC bei Ua, 10...30 V DC bei Ia**
BemessungsisolationsspannungUi	**75 V DC**
Wiederholgenauigkeit	**0,5%**
Grenzfrequenz (−3dB)	**350Hz**
verpolungssicher	**ja**
kurzschlussfest	**ja**
Gehäusewerkstoff	**PA mod.**
Anschlussart	**Steckverbinder**
Steckverbindervorschlag	**BKS-S 74/BKS-S 75**

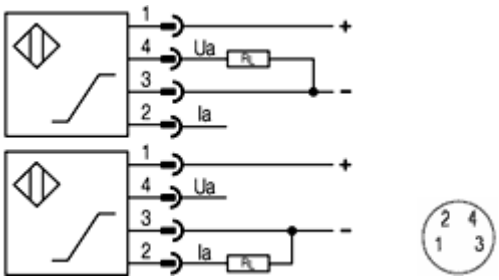
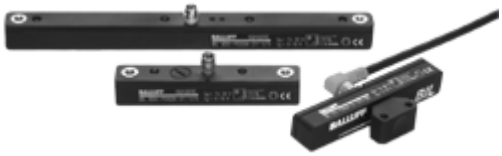
M8-Stecker